Вентилятор осевой ebmpapst S4D630BF0304

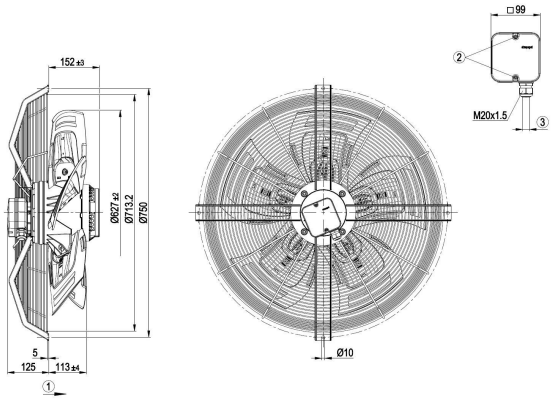

- Работаем по всей России
- Помощь в выборе
- Доставка по РФ

Цена:

69 365 руб.

Работаем по всей России, гарантия и качество производителя! Осевой вентилятор ebmpapst S4D630BF0304 - Осевой AC вентилятор, с решеткой - AC / 1405 [rpm] / 15710 [m³/h] - Тип двигателя: M4D138LA

2023 © aesf.ru - Современные решения автоматизации инженерных систем